ПЛАН
М 1:500

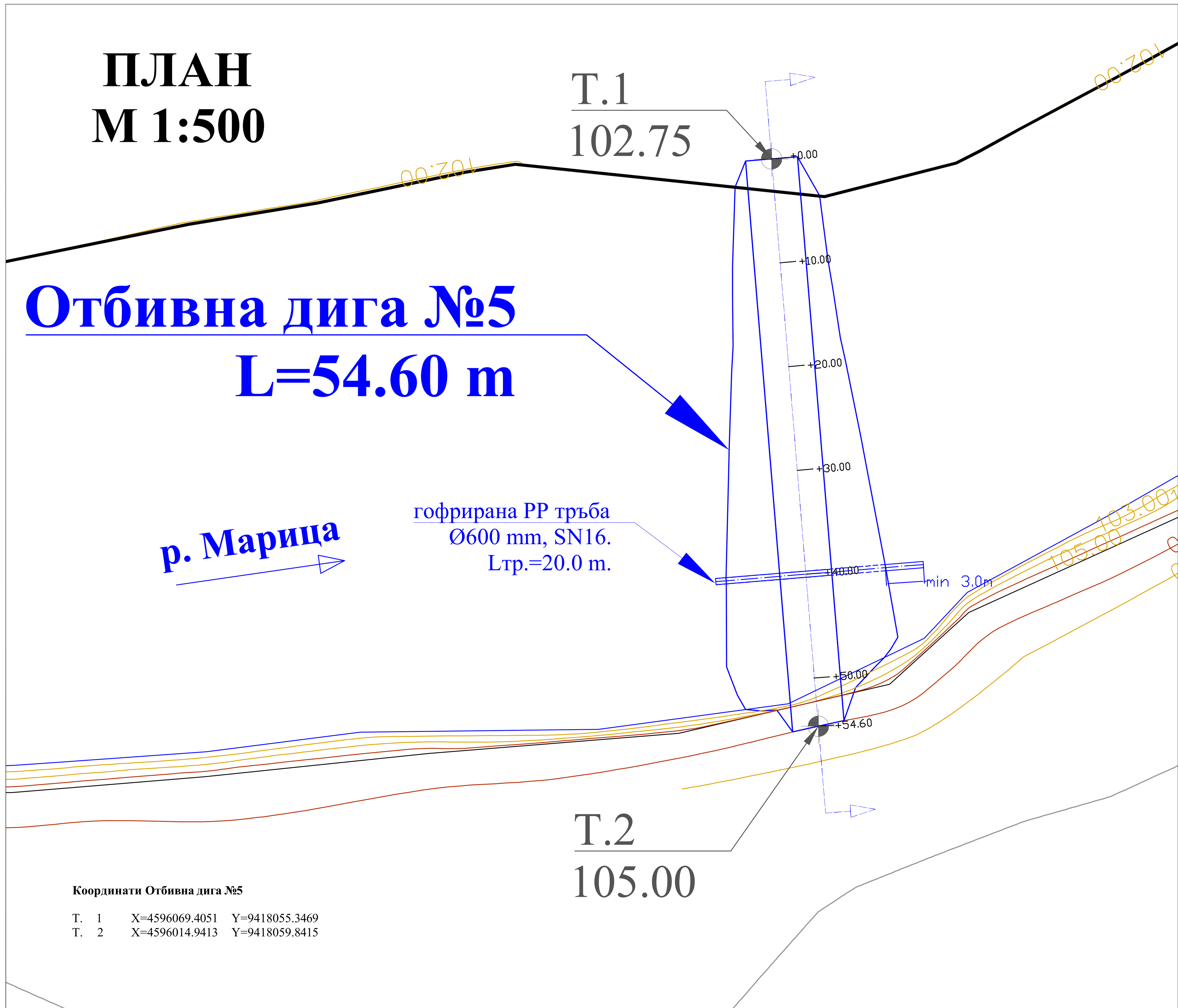

Напречен профил Отбивна дига №5 м. 0+13 М1:100

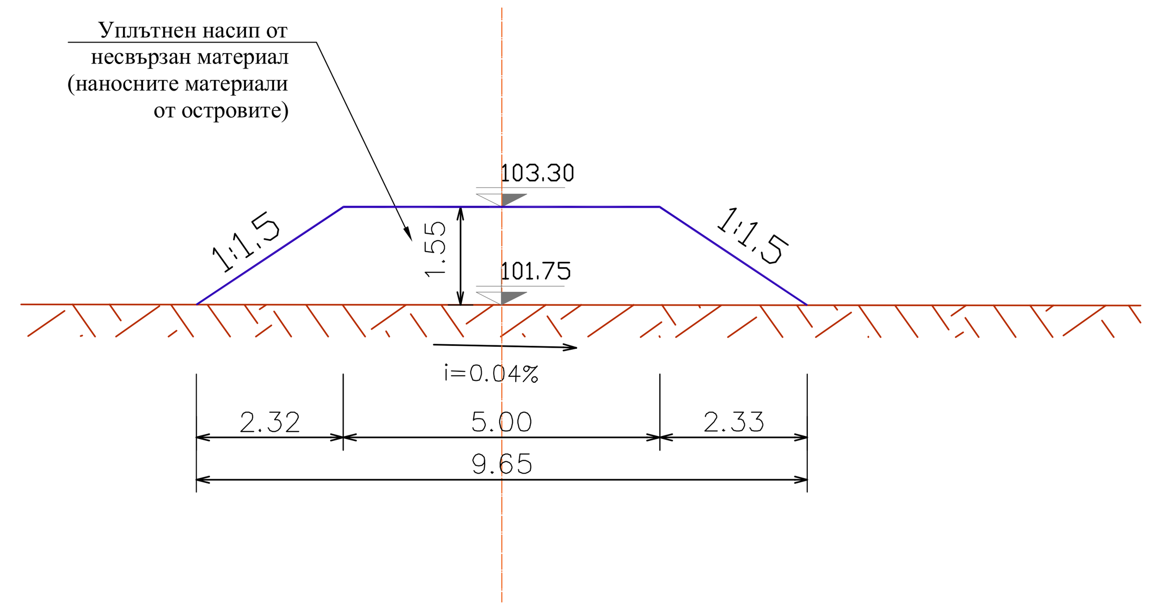

Напречен профил Отбивна дига №5 м. 0+30 М1:100

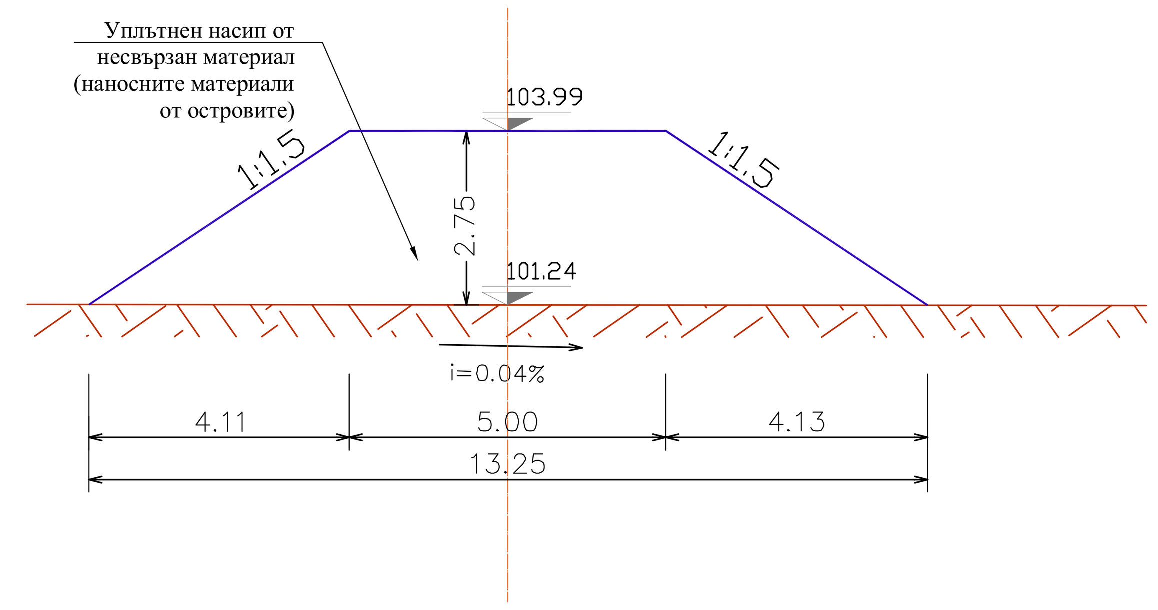

Напречен профил Отбивна дига №5 м. 0+48.3 М1:100

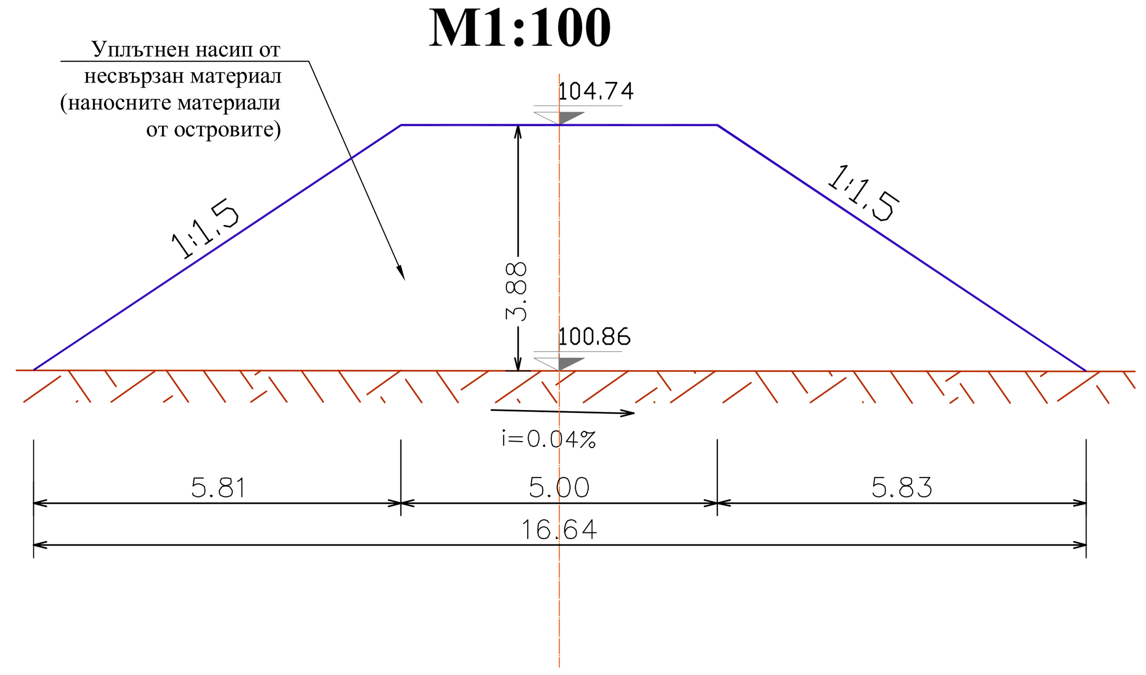

ОТБИВНА ДИГА №5

Надлъжен профил Отбивна дига №5
M_L 1:200; M_H 1:200

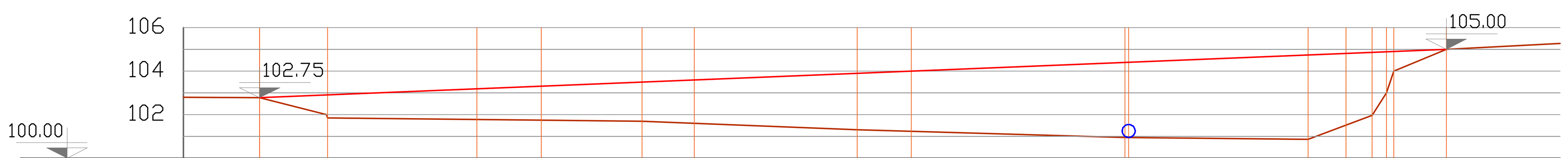

хектометраж	кота терен	кота корона отбивна дига	височина
+0.00	102.77	102.75	0.00
+3.10	102.00 / 101.85	102.90	0.90 / 1.05
+10.00	101.78	103.18	1.40
+13.00	101.75	103.30	1.55
+17.60	101.70	103.48	1.78
+20.00	101.60	103.59	1.99
+27.50	101.31	103.89	2.58
+30.00	101.24	103.99	2.75
+39.80	100.95	104.39	3.44
+40.00	100.95	104.40	3.45
+48.30	100.86	104.74	3.88
+50.00	101.52	104.81	3.29
+51.20	101.97	104.86	2.89
+51.90	103.00	104.88	1.88
+52.20	104.00	104.90	0.90
+54.60	105.00	105.00	0.00

хориз. разстояния: 3.1; 6.9; 3.0; 4.6; 2.4; 7.5; 2.5; 9.8; 0.2; 8.3; 1.7; 1.2; 0.7; 0.3; 2.4

подробни точки и дължини: 1 … 2; L=54.60 m; i=4.1 %

Забележка:
По време на изпълнението на отбивна дига №5 да се осигури провеждането на водите на р. Хасарска през нея като се монтира гофрирана, канализационна, PP тръба Ø600 mm, SN16. Lтр.=20.0 m. Кота дъно тръба - мярка от място. Местоположение - м. +40.00.

Обект:	„Поддържане на десния бряг на р. Марица чрез укрепване, както и почистване на реката от наносни отложения, на част от зоната между селата Великан и Ябълково”		
Част:	Хидротехническа		
Чертеж:	Отбивна дига №5: план, профили	Мащаб: 1:200,100	
Възложител:	Областна администрация Хасково	Лист: 19 / 20	
Проектант:	инж. Антония Петрова		